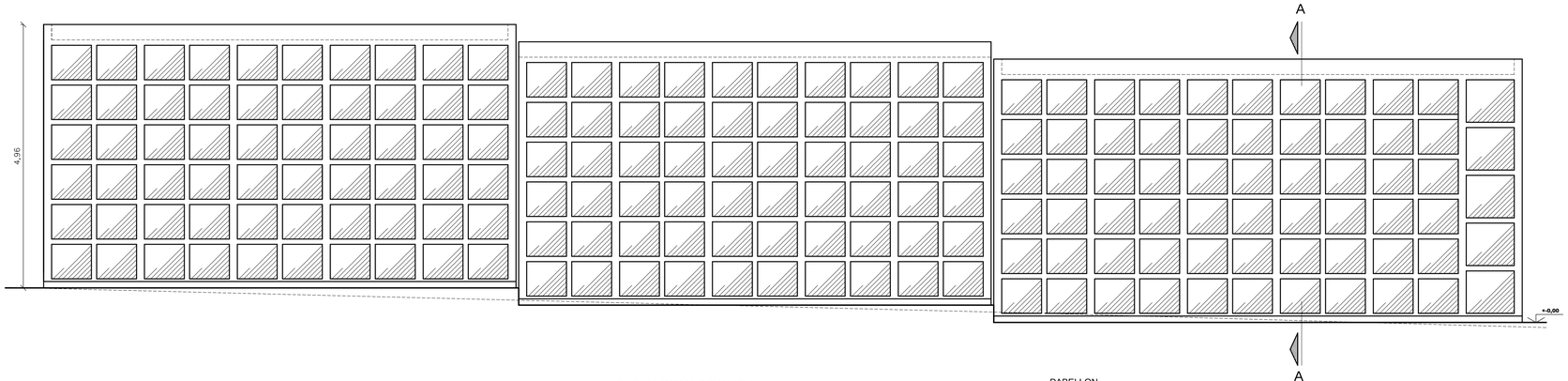

ELEVACION FRONTAL
PABELLON NICHOS ESCALA 1/ 50

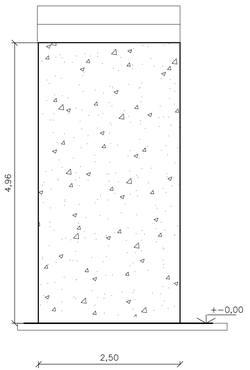

ELEVACION LATERAL
PABELLON NICHOS
ESCALA 1/ 50

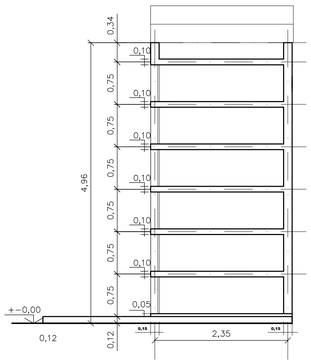

CORTE A - A
PABELLON NICHOS ADULTOS ESCALA 1/ 50

PABELLON
NICHOS ADULTOS
TOTAL 185

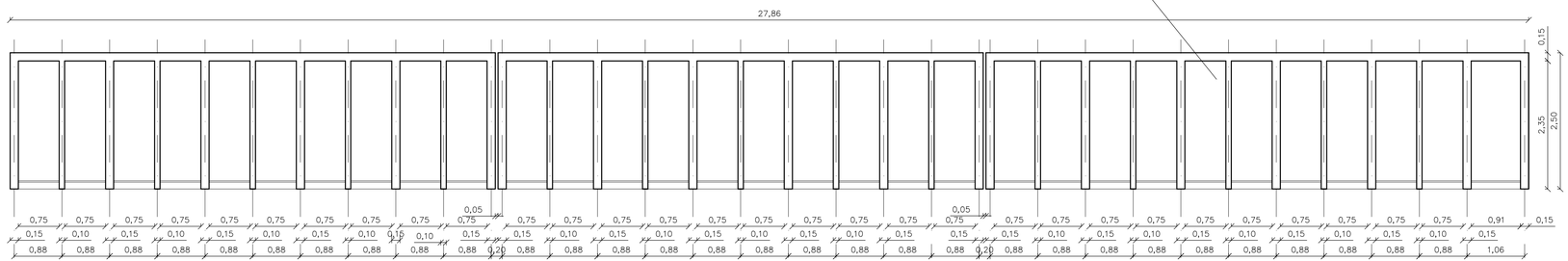

PLANTA PABELLON NICHO ADULTOS
ESCALA 1/ 50

ILUSTRE MUNICIPALIDAD DE IQUIQUE.
CORPORACIÓN MUNICIPAL DE DESARROLLO SOCIAL DE IQUIQUE
OFICINA DE OBRAS.

PABELLÓN NICHOS CEMENTERIO N°3
14° ETAPA

Contenido del Plano.

PLANTAS, ELEVACIONES, CORTES PABELLONES 13° ETAPA.

Alcalde I.M.I.	Director de Obras Municipales .	Secretario General CORMUDESI.
JORGE SORIA QUIROGA	HÉCTOR VARELA CALLE.	JENNY NUÑEZ N.
	Arquitecto. J. MARCELO FERNÁNDEZ ESCOBAR	Dibujo G.Muñoz — Fecha 25/08/2015
		Revisó J.M.H. — Fecha 25/08/2015
		PLANO No. PA02